Data sheet

Commercial Art.No.: 0D.203.2255.7

end plate APWTPN 2,5 D2/2 GN

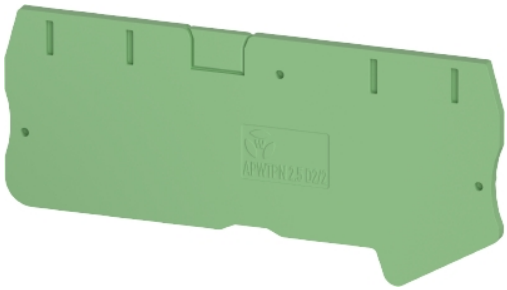

Commercial Art.No.	0D.203.2255.7
EAN	4049088707360
Order Unit	100

Technical data

general

color	green
type of end plate	yes
thickness	2 mm
inflammability class of insulation material acc. with UL94	V0
length	72.6 mm

classification

ETIM 9.0	EC000886

product compliance

REACH-SVHC conformity status	compliant

© Alle Rechte vorbehalten
© All rights reserved

Vertraulichkeitsklasse: Vertraulich
Confidentiality Class: Confidential

These dimensions will be especially checked at delivery
Only inspection dimensions
With /E marked dimensions are only valid for internal use

Diese Maße werden bei Abnahme besonders geprüft
Ausschließlich Prüfmaße
Mit /E gekennzeichnete Maße sind nur für interne Zwecke gültig

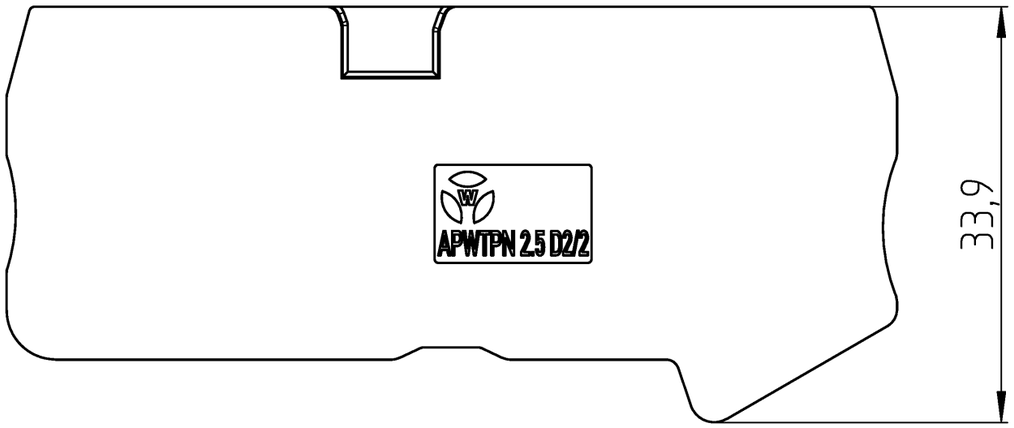

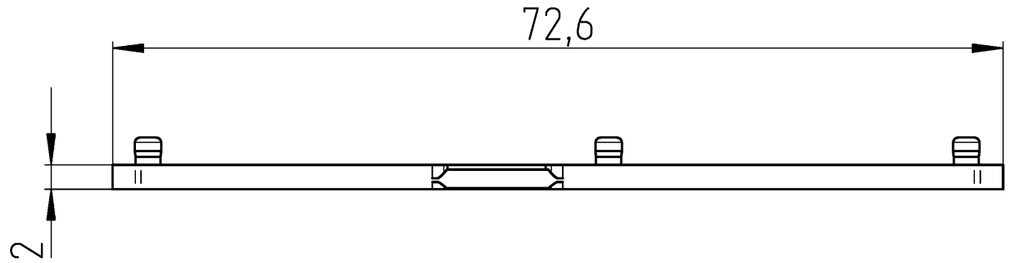

1:1

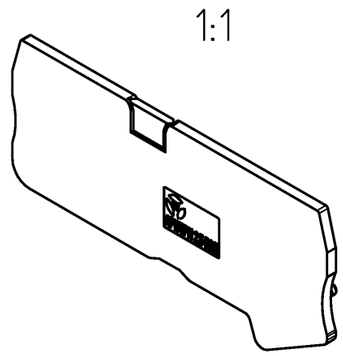

Weitere Daten siehe KATALOG oder eKatalog
additional data see CATALOG or eCATALOG

www.wieland-electric.com
eshop.wieland-electric.com

Tolerierung Size ISO 14405 Ⓔ / Tolerance system Size ISO 14405 Ⓔ.
(This ISO-standard describes the envolope principle. According to the envolope principle the deviations of form and parallelism are limited by the size tolerances).

ja/yes ☒ Stoffverbots- und Deklarationsliste nach WN 5020.010 ist einzuhalten.
Conformity with Wieland document WN 5020.010 e (list of prohibited / declarable hazardous substances) to be declared!

Freitoleranz nach
General tolerance

CAD - Zeichnung, keine manuellen Änderungen
CAD - drawing, no manual modifications allowed

1. Verwendung:
First Use:

Blatt: 1 von 1
Sheet: 1 of 1

	/		Werkstoff / Material		Tag/Date	Name	Zeichnung Nr. / Drawing No.	Index
	/			gezeichnet drawn	10.02.2025	Hollet		
	/	Maßstab / Scale					T 0D.203.2255.0 13K	a
	/	2:1		Elektronische Freigabe Electronic Release			Maße in mm / Dimensions are in mm	
	/		Vol. mm³ Ofl./Srf. mm²	Ersatz für / Replacement for:				
	/			Type	Benennung/Title			
a	18.11.2025 /	wieland			ABSCHLUSSPLATTE end plate			
Index	Datum / Blatt Date / Sheet							
Änderung / Revision								

Bestell-Nr. /order no.	Typ /type	Farbe /colour	VPE: packaging unit:
0D.203.2255.0	APWTPN 2.5 D2/2	grau / grey	100 (a)
0D.203.2255.7	APWTPN 2.5 D2/2 GN	grün / green	